Тема:

Основы безопасной эксплуатации аттракционов и развлекательного оборудования

Учебные вопросы

1. **Действующие нормативно-правовые акты и нормативно-технические документы регулирующие производство и эксплуатацию аттракционов и устройств для развлечений.**
   - Межгосударственное, федеральное, законодательство.
   - Региональное законодательство.
   - Международные, национальные стандарты.
2. **ГОСТ 33807-2016. Основные положения. Термины и определения.**

Межгосударственное законодательство в рамках ЕАЭС

- **Договор о Евразийском экономическом союзе** (вступил в силу 1 января 2015 года) - приложение № 9 - Протокол о техническом регулировании
- Технический регламент Евразийского экономического союза **"О безопасности аттракционов" (ТР ЕАЭС 038/2016)** – принят 16 октября 2016 года, вступил в силу 18 апреля 2018 года;

Федеральные нормативно-правовые акты

- Федеральный закон РФ от 27 декабря 2002 г. № 184-Ф**З "О техническом регулировании";**
- Постановление Правительства РФ от 20.12.2019 N 1732

  «Об утверждении требований к техническому состоянию и эксплуатации аттракционов».
- Постановление Правительства РФ от 30.12.2019 N 1939

  «Об утверждении Правил государственной регистрации аттракционов».
- Федеральный закон РФ от 7 февраля 1992 г. № 2300-I **"О защите прав потребителей";**
- Приказ Минздравсоцразвития России от 30.03.2011 N 251н.

  Об утверждении **Единого квалификационного справочника** должностей руководителей, специалистов и служащих, раздел «Квалификационные характеристики должностей работников культуры, искусства и кинематографии»;
- **Уголовный кодекс РФ**; **статья 238**. Производство, хранение, перевозка либо сбыт товаров и продукции, **выполнение работ или оказание услуг, не отвечающих требованиям безопасности** (наказание от 100 тыс. руб. до 10 лет).

ПРИЛОЖЕНИЕ № 9
к Договору о Евразийском экономическом союзе
(Дата вступления в силу 01.01.2015)

- **ПРОТОКОЛ**

о техническом регулировании в рамках Евразийского экономического союза

«технический регламент Союза» – документ, принятый Комиссией и устанавливающий обязательные для применения и исполнения на территории Союза требования к объектам технического регулирования;

В технических регламентах Союза устанавливаются обязательные требования к объектам технического регулирования, а также правила идентификации продукции, формы, схемы и процедуры оценки соответствия.

4. В целях выполнения требований технического регламента Союза Комиссия утверждает **перечень** международных и региональных (межгосударственных) **стандартов**, а в случае их отсутствия – национальных (государственных) стандартов, в **результате применения которых на добровольной** основе обеспечивается соблюдение требований технического регламента Союза.

Применение на добровольной основе соответствующих стандартов, включенных в указанный перечень, **является достаточным условием соблюдения требований** соответствующего технического регламента Союза.

Неприменение стандартов, включенных в указанный перечень, **не может рассматриваться как несоблюдение требований** технического регламента Союза.

В случае неприменения стандартов, включенных в указанный перечень, оценка соответствия осуществляется **на основе анализа рисков.**

ФЕДЕРАЛЬНЫЙ ЗАКОН № 162-ФЗ «О стандартизации в Российской Федерации»

Статья 4. Принципы стандартизации

Стандартизация в Российской Федерации основывается на следующих принципах:

1) **добровольность применения документов по стандартизации;**

2) **обязательность применения документов по стандартизации в отношении объектов стандартизации, предусмотренных статьей 6** настоящего Федерального закона, **а также включенных** в определенный Правительством Российской Федерации **перечень документов** по стандартизации, **обязательное применение которых обеспечивает безопасность дорожного движения** при его организации на территории Российской Федерации;

Статья 6. Стандартизация в отношении оборонной продукции (товаров, работ, услуг) по государственному оборонному заказу, продукции, используемой в целях защиты сведений, составляющих государственную тайну или относимых к охраняемой в соответствии с законодательством Российской Федерации иной информации ограниченного доступа, продукции, сведения о которой составляют государственную тайну…..

Статья 26. Общие правила применения документов национальной системы стандартизации

3. **Применение национального стандарта является обязательным** для изготовителя и (или) исполнителя **в случае публичного заявления о соответствии продукции национальному стандарту,** в том числе в случае применения обозначения национального стандарта в маркировке, в эксплуатационной или иной документации, и (или) маркировки продукции знаком национальной системы стандартизации.

ПРИНЯТ
Решением Совета Евразийской
экономической комиссии
от 18 октября 2016 года N 114

ТЕХНИЧЕСКИЙ РЕГЛАМЕНТ Евразийского экономического союза "О безопасности аттракционов"

(ТР ЕАЭС 038/2016)

Дата вступления в силу 18 апреля 2018 г.

I. Область применения

1. Настоящий технический регламент распространяется на аттракционы, впервые выпускаемые в обращение на территории Евразийского экономического союза (далее - Союз).

2. Настоящий технический регламент устанавливает минимально необходимые требования к безопасности аттракционов и связанным с ними процессам проектирования, изготовления, монтажа (сборки, установки), наладки, эксплуатации, хранения, перевозки и утилизации в целях защиты жизни и (или) здоровья человека, имущества, окружающей среды, предупреждения действий, вводящих потребителей в заблуждение.

3. Настоящий технический регламент распространяется на временно устанавливаемые (перевозимые) аттракционы и стационарные аттракционы (собранные на фундаментах или без фундаментов), при пользовании которыми на пассажиров оказывается биомеханическое воздействие степени потенциального биомеханического риска RB-1, или RB-2, или RB-3 и которые подразделяются на следующие виды:

а) аттракционы механизированные поступательного движения (в том числе с использованием воды);

б) аттракционы механизированные вращательного движения;

в) аттракционы механизированные сложного движения;

г) автодромы и картинги;

д) аттракционы надувные;

е) аттракционы водные немеханизированные;

ж) немеханизированные аттракционы;

з) аттракционы для детей.

4. Виды и типы аттракционов определены в **приложении N 1.**

Приложение N 1
к техническому регламенту Евразийского экономического союза "О безопасности аттракционов" (ТР ЕАЭС 038/2016)

Перечень видов и типов аттракционов

Вид аттракционов	Тип аттракционов
1. Механизированные поступательного движения (в том числе с использованием воды)	катальные горы башни свободного падения катальные горы водные на лодках или плотах катапульты поезда парковые на рельсах монорельсовые и канатные парковые дороги
2. Механизированные вращательного движения	колеса обозрения качели карусели
3. Механизированные сложного движения	с поступательно-вращательным движением механизированные кресла кинотеатров симуляторы аттракционы на основе промышленных роботов
4. Автодромы и картинги	сталкивающиеся автомобили парковые автомобили или автопоезда прогулочные картинги (в том числе на эстакадах) скоростные дороги с мини-автомобилями

5. Надувные	батуты надувные горки лабиринты
6. Водные немеханизированные	водные спуски прямые и с виражами трамплины плавающие платформы частично погруженные в воду с выливанием воды на посетителей
7. Немеханизированные	горки качели карусели "тарзанки" батуты
8. Для детей	горки, спуски качели карусели электромобили или педальные автомобили

5. Виды биомеханических воздействий на пассажиров, степени потенциального биомеханического риска и виды наклона пассажирских кресел определяются в соответствии с перечнем согласно **приложению N 2.**

6. Настоящий технический регламент **не распространяется** на оборудование для детских игровых площадок и на аттракционы с ничтожной степенью потенциального биомеханического риска (RB-4), а также **на аттракционы**, **изготовленные и введенные в эксплуатацию до вступления настоящего технического регламента в силу**.

Возможность и условия эксплуатации аттракционов, изготовленных и введенных в эксплуатацию до вступления настоящего технического регламента в силу, определяются законодательством государств - членов Союза (далее - государства-члены).

Перечень видов биомеханических воздействий на пассажиров аттракционов, степеней потенциального биомеханического риска и видов наклона пассажирских кресел

I. Виды и величины биомеханических воздействий на пассажиров аттракционов и степени потенциального биомеханического риска

Вид биомеханического	Обозначение	Степень потенциального биомеханического риска		
воздействия		RB-1	RB-2	RB-3
		величина биомеханического воздействия		
		высокая	средняя	низкая
Подъем или спуск с высоты*	H (м)	$H>8$	$2<H\leq 8$	$0,4<H\leq 2$
Перемещение со скоростью	V (м/с)	$V>20$	$10<V\leq 20$	$3<V\leq 10$
Подъем или спуск в кресле с наклоном:	H (м)	$H\geq 3$	$2<H\leq 3$	$0,4<H\leq 2$
вперед (рис.1)	α(°)	$135<\alpha\leq 180$	$45<\alpha\leq 135$	$10<\alpha\leq 45$
назад (рис.2)	β(°)	$135<\beta\leq 180$	$105<\beta\leq 135$	$95<\beta\leq 105$
набок (рис.3)	γ(°)	$120\leq\gamma\leq 180$	$60\leq\gamma\leq 120$	$30<\gamma\leq 60$

VIII. Требования безопасности при эксплуатации аттракционов

79. **При эксплуатации аттракционов необходимо:**

а) выполнять требования эксплуатационных документов, вести соответствующие журналы;

б) разместить перед входом на аттракцион правила пользования аттракционом для посетителей, а также правила обслуживания пассажиров-инвалидов, если биомеханические воздействия аттракциона для них допустимы;

в) разместить перед входом на аттракцион информацию об ограничениях пользования аттракционом по состоянию здоровья, возрасту, росту и весу (если это предусмотрено эксплуатационными документами). Информация составляется на русском языке и при наличии соответствующих требований в законодательстве государств-членов на государственном (государственных) языке (языках) государства-члена, на территории которого эксплуатируется аттракцион;

г) иметь средства для измерения роста и веса пассажиров (если это предусмотрено эксплуатационными документами);

д) разместить перед входом на каждый эксплуатируемый аттракцион информационную табличку, содержащую сведения о дате последней ежегодной проверки с указанием организации, которая провела проверку, и о дате ближайшей ежегодной проверки. Табличка должна быть читаемой, защищенной от погодных воздействий и умышленных повреждений;

е) разместить рядом с пультом аттракциона таблички, содержащие сведения об основных технических характеристиках аттракциона;

ж) иметь медицинские аптечки;

з) разместить необходимые эвакуационные знаки, план и мероприятия по эвакуации пассажиров с большой высоты или из кресел со значительным наклоном по отношению к земле;

и) иметь в наличии средства эвакуации пассажиров из пассажирских модулей (если это предусмотрено эксплуатационными документами);

к) разместить на рабочем месте обслуживающего персонала основные правила по обслуживанию аттракциона;

л) разместить схемы загрузки аттракциона пассажирами (если это предусмотрено эксплуатационными документами);

м) разместить на рабочем месте обслуживающего персонала таблички с требованиями к персоналу по порядку проверок ежедневных в отношении критичных компонентов и критичных параметров;

н) проводить проверки ежедневные аттракциона с записями в журнале о ежедневных допусках аттракциона к эксплуатации;

о) исключить свободный доступ посетителей в опасные зоны (зоны движения пассажирских модулей, механизмов, шкафы с электрооборудованием, платформы и лестницы для обслуживающего персонала) во время работы аттракциона и вне его работы;

п) исключить недопустимое использование аттракциона;

р) организовать безопасные рабочие места персонала;

с) установить на площадке аттракционов приборы для измерения силы ветра и температуры окружающего воздуха (если это предусмотрено эксплуатационными документами).

80. Эсплуатант проводит ежедневную и ежегодную проверки аттракционов, а также другие виды проверок, предусмотренные эксплуатационными документами.

81. Для эксплуатировавшихся аттракционов после длительного (свыше 12 месяцев) приостановления эксплуатации, простоя по техническим причинам, в случае проведения частичной или полной разборки аттракциона эксплуатантом выполняется полная проверка аттракциона.

82. Техническое обслуживание и ремонт аттракционов проводятся в соответствии с эксплуатационными документами.

83. Если назначенный срок службы основной несущей конструкции и незаменяемых частей аттракциона истек, то эксплуатация аттракциона эксплуатантом должна быть приостановлена.

84. По истечении назначенного срока службы аттракциона не допускается его использование по назначению без проведения оценки остаточного ресурса.

85. Оценка остаточного ресурса аттракциона, отработавшего назначенный срок службы, проводится в форме обследования организацией, аккредитованной (уполномоченной) в порядке, установленном законодательством государств-членов.

86. При обследовании аттракциона определяются:

а) соответствие аттракциона, отработавшего назначенный срок службы, требованиям настоящего технического регламента и других вступивших в силу технических регламентов Союза (Таможенного союза), действие которых на него распространяется;

б) необходимые мероприятия по обеспечению соответствия аттракциона требованиям настоящего технического регламента и других вступивших в силу технических регламентов Союза (Таможенного союза), действие которых на него распространяется, и сроки их выполнения.

87. При обследовании аттракциона проводятся:

а) определение состояния оборудования аттракциона с выявлением дефектов, неисправностей, степени износа и коррозии;

б) контроль состояния металлоконструкций, пассажирских модулей, фиксирующих устройств, надежность крепления пассажирских кресел, шасси, тормозных устройств, систем управления;

в) испытание изоляции электрических цепей и электрооборудования, визуальный и измерительный контроль заземления (зануления) оборудования аттракциона.

88. Сведения о проведенном обследовании указываются в формуляре аттракциона.

89. На основании результатов обследования оформляется заключение, содержащее условия и возможный срок продления эксплуатации аттракциона.

90. Оценка остаточного ресурса может быть проведена в рамках оценки технического состояния (технического освидетельствования) **(если это предусмотрено законодательством государств-членов).**

X. Обеспечение соответствия аттракционов требованиям безопасности

94. Соответствие аттракционов настоящему техническому регламенту обеспечивается выполнением его требований непосредственно и требований других вступивших в силу технических регламентов Союза (Таможенного союза), действие которых распространяется на аттракционы, либо выполнением требований международных и региональных (межгосударственных) стандартов, а в случае их отсутствия - национальных (государственных) стандартов, в результате применения которых на добровольной основе обеспечивается соблюдение требований настоящего технического регламента.

95. Методы исследований (испытаний) и измерений аттракционов устанавливаются в стандартах, включенных в перечень стандартов, содержащих правила и методы исследований (испытаний) и измерений, в том числе правила отбора образцов, необходимые для применения и исполнения требований настоящего технического регламента и осуществления оценки соответствия аттракционов.

XI. Оценка соответствия аттракционов

96. Аттракционы, выпускаемые в обращение на территории Союза, подлежат оценке соответствия требованиям настоящего технического регламента, а также требованиям других вступивших в силу технических регламентов Союза (Таможенного союза), действие которых на них распространяется.

97. Оценка соответствия требованиям настоящего технического регламента проводится в формах подтверждения соответствия, регистрации (постановки на учет) и оценки технического состояния (технического освидетельствования).

XII. Подтверждение соответствия

98. Подтверждение соответствия аттракционов требованиям настоящего технического регламента осуществляется в форме обязательной сертификации или декларирования соответствия.

99. Подтверждение соответствия аттракционов требованиям настоящего технического регламента осуществляется:

а) в форме **обязательной сертификации** применительно к аттракционам со степенью потенциального биомеханического риска **RB-1** органом по сертификации;

б) в форме **декларирования соответствия** применительно к аттракционам со степенями потенциальных биомеханических рисков **RB-2, RB-3** на основании собственных доказательств и доказательств, полученных с участием органа по сертификации, аккредитованной испытательной лаборатории (центра), включенной в Единый реестр органов по сертификации и испытательных лабораторий (центров) Таможенного союза (далее - испытательная лаборатория (центр)).

100. Сведения о декларации о соответствии или о сертификате соответствия, включая срок их действия, указываются в формуляре аттракциона или паспорте аттракциона.

XV. Регистрация (постановка на учет), оценка технического состояния (техническое освидетельствование) аттракциона

129. **Регистрация (постановка на учет)** аттракциона перед вводом в эксплуатацию осуществляется в порядке, установленном законодательством государств-членов.

130. В течение назначенного срока службы (назначенного ресурса) осуществляется оценка соответствия аттракциона в форме оценки технического состояния (технического освидетельствования) **не реже 1 раза в 12 месяцев организацией**, аккредитованной (уполномоченной) в порядке, установленном законодательством государств-членов.

131. При вторичном вводе аттракциона в эксплуатацию, в том числе после модификации (капитального ремонта), приостановления эксплуатации по причине аварии, приостановления эксплуатации по причине истечения назначенного срока службы аттракциона, должна быть проведена его контрольная проверка в соответствии с требованиями настоящего технического регламента.

136. **Государственный контроль (надзор)** за соблюдением требований настоящего технического регламента в отношении аттракционов проводится **в порядке, установленном законодательством государств-членов.**

С 1 сентября 2016 г
до вступления в силу ТР ЕАЭС 038/2016
(до 18 апреля 2018 г.)
Обязательное подтверждение соответствия аттракционов осуществлялось на основании:

Постановление Правительства Российской Федерации от 1 декабря 2009 г. № 982 "Об утверждении единого перечня продукции, подлежащей обязательной сертификации, и единого перечня продукции, подтверждение соответствия которой осуществляется в форме принятия декларации о соответствии"

Региональные нормативно-правовые акты о порядке регистрации аттракционов

Будут отменены после вступления в силу постановления Правительства РФ № 1939 от 30 .12.2019 г. ***«Об утверждении*** ***Правил государственной регистрации аттракционов» - с 9 апреля 2020 г.***

- Закон Ханты-Мансийского АО - Югры от 30 декабря 2008 г. N 167-оз "О государственном надзоре за техническим состоянием самоходных машин и других видов техники в Ханты-Мансийском автономном округе - Югре"
- Закон Забайкальского края от 17 марта 2010 г. "О государственном надзоре за техническим состоянием самоходных машин и других видов техники в Забайкальском крае"
- Закон Саратовской области от 16.05.2013 N 81-ЗСО "О региональном государственном надзоре за техническим состоянием аттракционной техники на территории Саратовской области"
- Закон Тверской области от 26 марта 2014 года №12-ЗО "Об отдельных вопросах, связанных с осуществлением регионального государственного надзора в области технического состояния самоходных машин и других видов техники в Тверской области«
- ……

- Постановление Правительства Москвы от 13 июня 2006 г. N 392-ПП Об утверждении Временного положения о порядке регистрации, надзоре за техническим состоянием и безопасной эксплуатацией аттракционной техники в городе Москве

- Постановление Правительства Московской области от 20.06.2008 N 467/22 (ред. От 07.11.2017) «Об утверждении Порядка надзора за техническим состоянием и соблюдением правил эксплуатации аттракционов в Московской области».
- Постановление Правительства Московской области **от 10.09.2018 № 608/32** «О внесении изменений в Порядок надзора за техническим состоянием и соблюдением правил эксплуатации аттракционов в Московской области»

- Постановление Правительства Санкт-Петербурга № 79 от 02.02.2010г.

- Постановление Правительства Белгородской области от 18.03.2013г. №89-пп "Об организации надзора за техническим состоянием и безопасной эксплуатацией аттракционной техники в Белгородской области»

Надзор за техническим состоянием и безопасной эксплуатацией аттракционной техники

Вернуться

Осуществление государственного надзора за техническим состоянием и безопасной эксплуатацией аттракционной техники

Услугу предоставляет

Специализированная государственная инспекция по надзору за техническим состоянием самоходных машин и других видов техники Объединения административно-технических инспекций города Москвы

Содержание

Описание услуги

Как получить услугу

Стоимость и порядок оплаты

Сроки оказания услуги

Категории получателей

Основания для оказания услуги, основания для отказа

Результат оказания услуги

Описание услуги

Как получить услугу

Способы подачи заявки:

- Лично
- Через законного представителя
- По телефону
- На WEB сайте

Способы получения результата:

- Лично

Новые нормативно-правовые акты принятые в РФ в 2018-2019 годах:

ПРАВИТЕЛЬСТВО РОССИЙСКОЙ ФЕДЕРАЦИИ
ПОСТАНОВЛЕНИЕ
от 20 декабря 2019 года N 1732
(опубликованы 27 декабря 2019 г.)

Об утверждении требований к техническому состоянию и эксплуатации аттракционов

Правительство Российской Федерации постановляет:

1. Утвердить прилагаемые требования к техническому состоянию и эксплуатации аттракционов .

2. Установить, что требования , утвержденные настоящим постановлением, применяются:

в отношении аттракционов с высокой степенью потенциального биомеханического риска (RB-1) - по истечении 12 месяцев со дня официального опубликования настоящего постановления;

в отношении аттракционов со средней степенью потенциального биомеханического риска (RB-2) - по истечении 15 месяцев со дня официального опубликования настоящего постановления;

в отношении аттракционов с низкой степенью потенциального биомеханического риска (RB-3) - по истечении 18 месяцев со дня официального опубликования настоящего постановления.

I. Область применения

1. Настоящие требования **применяются** в отношении технического состояния и эксплуатации аттракционов, **изготовленных и введенных в эксплуатацию до вступления в силу технического регламента** Евразийского экономического союза "О безопасности аттракционов" (ТР ЕАЭС 038/2016) , принятого решением Совета Евразийской экономической комиссии от 18 октября 2016 г. N 114 (далее - технический регламент).

2. Настоящие требования **не распространяются на аттракционы, виды и типы которых не предусмотрены приложением N 1 к техническому регламенту**, **аттракционы, имеющие ничтожную степень потенциального биомеханического риска (RB-4),** оборудование для детских игровых площадок, канатные дороги и фуникулеры, относящиеся к опасным производственным объектам, спортивное и тренировочное оборудование, а также на оборудование, используемое исключительно для личных и (или) семейных нужд.

III. Общие технические требования к аттракционам

Требования к внешнему виду и содержанию аттракционов

4. Техническое состояние аттракционов должно соответствовать положениям эксплуатационных документов и настоящим требованиям. .....

- **Требования к ограждениям**

9. Ограждение опасных зон внутри или снаружи аттракциона должно быть размещено на расстоянии, предусмотренном эксплуатационными документами. .....

- **Требования к платформам, трапам, полам, лестницам и проходам**

16. Поверхности платформ, трапов, полов, лестниц и проходов, доступных посетителям, должны быть нескользкими при любых погодных условиях. .....

- **Требования к пассажирским модулям**

29. Двери должны быть оборудованы исправными запорными устройствами, предотвращающими случайное открывание во время поездки. Двери должны быть оборудованы замками, запираемыми и отпираемыми только снаружи. Двери не должны самопроизвольно открываться во время работы аттракциона, а также в аварийных ситуациях. .....

- **Требования к обеспечению безопасной посадки и высадки пассажиров**

38. Перепад высот между полом пассажирского модуля и поверхностью, с которой производится посадка (высадка) пассажиров, должен быть не более 400 мм. .....

- **Требования к размещению и монтажу аттракциона**

42. Монтаж (сборка, установка) аттракциона осуществляется в соответствии с инструкцией по монтажу (сборке, установке), пуску, регулировке и обкатке или другими эксплуатационными документами, содержащими указания по монтажу (сборке, установке), наладке и регулировке. .....

- **Требования к нестационарным источникам электроснабжения (генераторам) аттракционов**

51. Эксплуатант обязан принять меры, исключающие доступ посетителей, пассажиров и пользователей к нестационарному источнику электроснабжения (генератору). .....

IV. Требования к техническому состоянию отдельных видов аттракционов

- **Требования к аттракционам механизированным поступательного, вращательного и сложного движения**
- **Требования к техническому состоянию автодромов и картингов**
- **Требования к техническому состоянию аттракционов надувных**
- **Требования к техническому состоянию аттракционов водных немеханизированных**

V. Общие требования к эксплуатации аттракционов

- **Требования к эксплуатации аттракционов. Основные обязанности эксплуатанта аттракциона**
- **Требования к эксплуатации аттракционов механизированных поступательного, вращательного и сложного движения**
- **Требования к эксплуатации автодромов и картингов**
- **Требования к эксплуатации аттракционов водных немеханизированных**

Приложения: ***(новые формы журналов, отличаются от ГОСТ 33807)***

- **ФОРМА журнала ежедневного допуска аттракциона к работе**
- **ФОРМА журнала учета технического обслуживания и ремонта аттракциона**

Данный вопрос подробно раскрывается в отдельной лекции

ПРАВИТЕЛЬСТВО РОССИЙСКОЙ ФЕДЕРАЦИИ
ПОСТАНОВЛЕНИЕ
от 30 декабря 2019 года N 1939
(опубликованы 6 января 2020 г.)

Об утверждении Правил государственной регистрации аттракционов

Правила государственной регистрации аттракционов

1. Настоящие Правила устанавливают порядок государственной регистрации аттракционов.

2. Государственная регистрация аттракционов осуществляется в целях их государственного учета.

3. **Государственная регистрация аттракционов осуществляется** органами исполнительной власти субъектов Российской Федерации, осуществляющими региональный государственный надзор в области технического состояния и эксплуатации самоходных машин и других видов техники, аттракционов (далее - **органы гостехнадзора**).

5. Настоящие Правила распространяются на аттракционы, виды и типы которых предусмотрены приложением N 1 к техническому регламенту Евразийского экономического союза "О безопасности аттракционов" .

6. Эксплуатант обязан зарегистрировать аттракцион в органе гостехнадзора по месту установки аттракциона. В случае изменения места установки ранее зарегистрированного нестационарного аттракциона он подлежит временной государственной регистрации в органе гостехнадзора по месту пребывания аттракциона.

7. **Аттракцион подлежит государственной регистрации** (временной государственной регистрации по месту пребывания) **до ввода его в эксплуатацию,** за исключением аттракционов, введенных в эксплуатацию до вступления в силу настоящих Правил.

8. Аттракционы, **введенные в эксплуатацию до вступления в силу** настоящих Правил и не зарегистрированные (не учтенные) в соответствии с нормативными правовыми актами субъектов Российской Федерации, подлежат государственной регистрации в следующие сроки:

- с высокой степенью потенциального биомеханического риска (RB-1) - до истечения 24 месяцев со дня вступления в силу настоящих Правил;
- со средней степенью потенциального биомеханического риска (RB-2) - до истечения 27 месяцев со дня вступления в силу настоящих Правил;
- с низкой степенью потенциального биомеханического риска (RB-3) - до истечения 30 месяцев со дня вступления в силу настоящих Правил.

18. Для государственной регистрации аттракциона эксплуатантом или его представителем в орган гостехнадзора по месту установки аттракциона <u>представляются следующие документы</u>:

а) заявление по форме, предусмотренной приложением N 4 ;

б) документ, удостоверяющий личность эксплуатанта или его представителя (предъявляется при подаче заявления);

в) документ, подтверждающий полномочия представителя эксплуатанта (в случае если документы подаются представителем);

г) документ, подтверждающий право эксплуатанта на использование аттракциона (**документ, подтверждающий право собственности** или иное законное основание владения и пользования аттракционом);

д) **паспорт или формуляр аттракциона;**

е) **руководство по эксплуатации аттракциона**;

ж) **руководство по техническому обслуживанию и ремонту аттракциона**;

з) заверенные эксплуатантом **копии журналов,** обеспечивающих учет выполнения требований по эксплуатации, а также техническому обслуживанию и ремонту аттракциона (для аттракционов, ранее находившихся в эксплуатации, - за период не менее чем 12 месяцев до дня подачи заявления, а если аттракцион эксплуатировался менее 12 месяцев, - за период эксплуатации аттракциона);

и) **копия сертификата соответствия или декларации** о соответствии (для аттракционов, выпущенных в обращение после 1 сентября 2016 г., - обязательно, для остальных - при наличии);

к) заверенные эксплуатантом **копии документов о приемке аттракциона после завершения монтажа** (сборки, установки), включающие информацию о проведении приемо-сдаточных испытаний, наладке и регулировке, а также об организации внутреннего контроля и назначении работников, отвечающих за безопасную эксплуатацию аттракциона;

л) **акт оценки технического состояния аттракциона** (технического освидетельствования), подтверждающий соответствие аттракциона перечню требований к техническому состоянию и эксплуатации аттракционов, утверждаемому Правительством Российской Федерации в соответствии с подпунктом 57 пункта 2 статьи 26_3 Федерального закона "Об общих принципах организации законодательных (представительных) и исполнительных органов государственной власти субъектов Российской Федерации" , выданный специализированной организацией после завершения монтажа (сборки, установки) аттракциона, **со дня выдачи которого прошло не более 12 месяцев** (для аттракционов, изготовленных и введенных в эксплуатацию до вступления в силу технического регламента Евразийского экономического союза "О безопасности аттракционов");

м) **сведения о маршруте движения аттракциона** (для самоходных аттракционов, передвигающихся по установленному маршруту);

н) выданное специализированной организацией по результатам обследования **заключение**, **содержащее условия и возможный срок продления эксплуатации аттракциона** (для аттракциона, у которого истек назначенный срок службы или назначенный ресурс, установленный проектировщиком, заводом-изготовителем, либо срок, установленный в ранее выданном специализированной организацией по результатам обследования заключении);

о) копия страхового полиса страхования гражданской ответственности владельца аттракциона за причинение вреда жизни и (или) здоровью физических лиц, имуществу физических или юридических лиц, государственному или муниципальному имуществу, окружающей среде при эксплуатации аттракциона (при наличии);

п) согласие на обработку персональных данных (для физических лиц);

р) **документы, использованные при определении эксплуатантом степени потенциального биомеханического риска аттракциона** (в случае если в соответствии с пунктом 15 настоящих Правил эксплуатант использовал иные документы, кроме указанных в настоящем пункте).

486-ФЗ от 25.12.2018 г. «О внесении изменений в статью 333.33 части второй Налогового кодекса Российской Федерации в части установления размера государственной пошлины за государственную регистрацию аттракционов» – вступление в силу с 28 января 2019 г.

139) **за государственную регистрацию** (возобновление государственной регистрации) аттракциона, включая выдачу свидетельства о государственной регистрации аттракциона и государственного регистрационного знака на аттракцион:
с высокой степенью потенциального биомеханического риска **(RB-1) - 13 000 рублей;**
со средней степенью потенциального биомеханического риска **(RB-2) - 7 000 рублей;**
с низкой степенью потенциального биомеханического риска **(RB-3) - 3 500 рублей;**
140) за временную государственную регистрацию по месту пребывания ранее зарегистрированного аттракциона:
с высокой степенью потенциального биомеханического риска (RB-1) - 2 400 рублей;
со средней степенью потенциального биомеханического риска (RB-2) - 1 800 рублей;
с низкой степенью потенциального биомеханического риска (RB-3) - 1 300 рублей;
141) за выдачу дубликата свидетельства о государственной регистрации аттракциона - 600 рублей;
142) за выдачу справки о совершенных регистрационных действиях в отношении аттракциона - 600 рублей;
143) за выдачу государственного регистрационного знака на аттракцион взамен утраченного или пришедшего в негодность - 1 500 рублей.";

Проекты постановлений Правительства Российской Федерации

(Настоящие постановления должны были вступить в силу с 27 января 2019 г. но до сих пор не приняты)

1. **Об утверждении Порядка осуществления регионального государственного надзора в области технического состояния и эксплуатации самоходных машин и других видов техники, аттракционов**
2. **Об утверждении порядка ввода аттракционов в эксплуатацию.**

Международные стандарты

ISO 17842-1:2015 Безопасность аттракционов и устройств для развлечений. Часть 1. Проектирование и изготовление.

ISO 17842-2:2015 Безопасность аттракционов и устройств для развлечений. Часть 2. Эксплуатация и использование

Межгосударственный стандарт

ГОСТ 33807-2016 Безопасность аттракционов. Общие требования

Национальные стандарты

устанавливают общие требования безопасности, которые необходимо соблюдать при проектировании, изготовлении, проверке и испытаниях, эксплуатации и утилизации таких аттракционов, как механизированные, немеханизированные, аттракционы для детей, а также вспомогательных устройств для развлечений, используемых в парках аттракционов или совместно с аттракционами.

	МЕХАНИЗИРОВАННЫЕ АТТРАКЦИОНЫ
ГОСТ 33807-2016	**МЕЖГОСУДАРСТВЕННЫЙ СТАНДАРТ** **Безопасность аттракционов. Общие требования.** **с 1 июля 2017 действует вместо ГОСТ Р 53130-2008**
ГОСТ Р 54991-2012	Безопасность аттракционов. Общие требования безопасности передвижных аттракционов.
ГОСТ Р 52170-2003	Безопасность аттракционов механизированных. Основные положения по проектированию стальных конструкций.
ГОСТ Р 53488-2009	Требования к обоснованию безопасности механизированных аттракционов.
ГОСТ Р 53385-2009	Безопасность аттракционов. Аттракционы стрелковые. Общие требования.
ГОСТ Р 53487-2009	Безопасность аттракционов. Оборудование надувное игровое. Требования безопасности. Методы испытаний.
ГОСТ Р 55515-2013	Оборудование надувное игровое. Требования безопасности при эксплуатации.

ГОСТ Р 56064-2014	Безопасность аттракционов. Капитальный ремонт аттракционов. Порядок проведения
ГОСТ Р 56065-2014	Безопасность аттракционов. Оценка технического состояния. Продление срока службы
ГОСТ Р 56066-2014	Безопасность аттракционов. Методы измерения ускорений, действующих на пассажиров аттракционов
ГОСТ Р 53130.1-2014	Безопасность аттракционов. Часть 1. Дополнительные требования безопасности к железной дороге
ГОСТ Р 53130.2-2014	Безопасность аттракционов. Часть 2. Дополнительные требования безопасности к автодромам
ОСТ 43-30-88 ССБТ	Аттракционы. Общие требования безопасности (применяется для аттракционов, изготовленных до 2010 г. в области требований к основным элементам конструкции)

ОБОРУДОВАНИЕ ДЕТСКИХ ИГРОВЫХ ПЛОЩАДОК

ТР ЕАЭС 042/2017	Технический регламент ЕАЭС "О безопасности оборудования для детских игровых площадок" (вступление в действие с 18.11.2018)
ГОСТ 33602-2015	Оборудование и покрытия детских игровых площадок. Термины и определения.
ГОСТ Р 52167-2012	Оборудование и покрытия детских игровых площадок. Безопасность конструкции и методы испытаний качелей. Общие требования.
ГОСТ Р 52168-2012	Оборудование и покрытия детских игровых площадок. Безопасность конструкции и методы испытаний горок. Общие требования.
ГОСТ Р 52169-2012	Оборудование и покрытия детских игровых площадок. Безопасность конструкции и методы испытаний. Общие требования.
ГОСТ Р 52299-2013	Оборудование и покрытия детских игровых площадок. Безопасность конструкции и методы испытаний качалок. Общие требования.
ГОСТ Р 52300-2013	Оборудование и покрытия детских игровых площадок. Безопасность конструкции и методы испытаний каруселей. Общие требования.
ГОСТ Р 52301-2013	Оборудование и покрытия детских игровых площадок. Безопасность при эксплуатации. Общие требования.

ГОСТ Р 54847-2011	Оборудование и покрытия детских игровых площадок. Безопасность конструкции и методы испытаний канатных дорог. Общие требования.
ГОСТ Р 55871-2013	Оборудование и покрытия детских игровых площадок. Безопасность конструкции и методы испытаний оборудования, устанавливаемого в помещениях. Общие требования.
ГОСТ Р 55872-2013	Оборудование и покрытия детских игровых площадок. Безопасность конструкции и методы испытаний пространственных игровых сетей. Общие требования.
ГОСТ Р ЕН 1177-2013	Покрытия игровых площадок ударопоглощающие. Определение критической высоты падения.
	ВОДНЫЕ АТТРАКЦИОНЫ
ГОСТ Р 52603 - 2011	Аттракционы водные. Безопасность конструкции. Общие требования.
ГОСТ Р 52604 - 2012	Аттракционы водные. Безопасность при эксплуатации. Общие требования.

	СПОРТИВНЫЕ ПЛОЩАДКИ
ГОСТ Р 54415-2011	Оборудование для скейтплощадок. Безопасность конструкции и методы испытаний. Общие требования.
ГОСТ Р 55677-2013	Оборудование детских спортивных площадок. Безопасность конструкции и методы испытаний. Общие требования
ГОСТ Р 55678-2013	Оборудование детских спортивных площадок. Безопасность конструкции и методы испытаний спортивно-развивающего оборудования
ГОСТ Р 55679-2013	Оборудование детских спортивных площадок. Безопасность при эксплуатации
ГОСТ Р 56986-2016	Безопасность веревочных парков. Требования безопасности при проектировании, монтаже и эксплуатации.

Учебный вопрос 2

ГОСТ 33807-2016

Межгосударственный стандарт. Безопасность аттракционов. Общие требования.

Основные положения. Термины и определения.

Термины и определения

ГОСТ 33807-2016

3.2 **аттракцион:** Оборудование, которое предназначено для развлечения пассажиров во время движения, включая биомеханические воздействия.

3.14 **механизированный аттракцион:** Аттракцион, на котором пассажиров перемещают по заданной траектории или в пределах ограниченного пространства, используя энергию различных видов, за исключением мускульной энергии людей.

3.4 **дети:** Посетители, в том числе пассажиры, ростом от 90 до 160 см (в возрасте от двух до 14 лет).

3.5 **детский аттракцион:** Аттракцион, специально разработанный для развлечения детей ростом от 90 до 160 см.

5.8.10.1 Классификация пассажиров по возрасту и росту

Некоторые пассажиры в зависимости от их возраста или физических данных могут подвергаться опасности на некоторых пассажирских местах аттракционов из-за особенностей аттракциона. Классификация пассажиров может быть проведена по возрасту:

M0 — дети ростом от 0,90 до 1,05 м, что приблизительно соответствует возрасту от 2 до 4 лет;

M1 — дети ростом от 1,05 до 1,20 м, что приблизительно соответствует возрасту от 4 до 6 лет;

M2 — дети ростом от 1,20 до 1,30 м, что приблизительно соответствует возрасту от 6 до 8 лет;

M3 — дети ростом от 1,30 до 1,40 м, что приблизительно соответствует возрасту от 8 до 10 лет;

M4 — дети ростом от 1,40 до 1,60 м, что приблизительно соответствует возрасту от 10 до 14 лет;

M5 — взрослые.

3.8 **пробный пуск:** Испытательный пуск аттракциона без пассажиров с имитацией полной нагрузки от пассажиров, если этого требуют эксплуатационные документы аттракциона, или испытательный прогон устройства, во время которого пассажиры не перевозятся.

3.10 **контур безопасности:** Ограничение части пространства, внутри которого перемещается пассажир, обеспечивающее минимизацию или отсутствие риска получения травм в результате соприкосновения с подвижными и неподвижными элементами конструкций.

КБ 1,5

КБ 1,5 м-I – обязательный;
КБ 1,5 м-II – нормальный;
КБ 1,5 м-III – максимальный

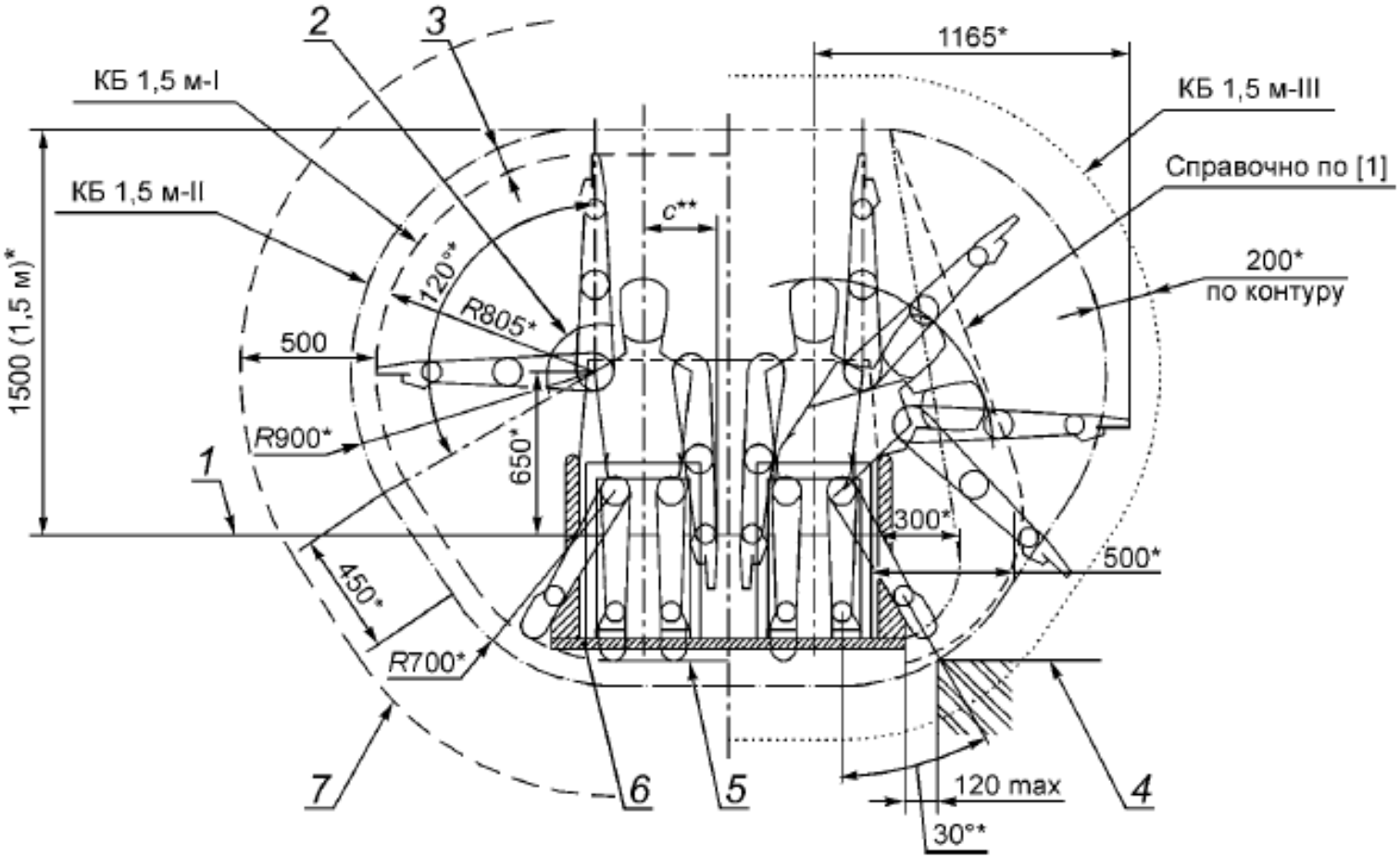

* Размеры для справок
** $c = a\,(P\,95)/2$, $a\,(P\,95) = 545$ мм (см. 4.2.10)

1 — уровень сиденья; *2* — возможный защитный ограничитель; *3* — дополнительный зазор; *4* — платформа; *5* — для подвешенной тележки; *6* — пол кабины; *7* — дополнительный контур для деревьев, веток и других смещаемых препятствий

Рисунок 5 — Контуры безопасности для пассажиров, едущих сидя

Следует учитывать, что Обязательный контур КБ 1,5 м-I - не гарантирует травмобезопасности конечностей. **Нормальный контур КБ 1,5 м-II гарантирует, но только при надёжной фиксации пассажиров.** **Максимальный контур КБ 1,5 м-III, учитывает индивидуальные отклонения размеров людей или попытки пассажира дотянуться до частей аттракциона, в том числе при ослабленной фиксации – расстояние от вытянутых конечностей пассажира до препятствий должно быть не менее 295 мм.** **Рекомендуется обеспечивать дополнительный контур для деревьев, веток и других смещаемых препятствий – расстояние от вытянутых конечностей пассажира до препятствий должно быть не менее 500 мм.**	**ст. 5.8.6 5.8.6.1 ГОСТ 33807-2016**

3.1 **администратор:** Официально назначенное эксплуатантом лицо, **ответственное за организацию безопасной эксплуатации аттракциона**.

3.15 **механик аттракциона:** Лицо, имеющее необходимую профессиональную подготовку, назначенное администратором и **несущее ответственность за техническое состояние аттракциона** и его полное техническое обслуживание в соответствии с требованиями эксплуатационных документов.

3.18 **оператор аттракциона:** Лицо, назначенное администратором, **отвечающее за правильное управление аттракционом** в соответствии с эксплуатационными документами на протяжении всего времени, в течение которого аттракцион должен быть доступен для посетителей.

3.23 **полная проверка:** Оценка эксплуатантом состояния всех критичных компонентов и критичных параметров аттракциона в соответствии с требованиями, приведенными в эксплуатационных документах, включая разборку и осмотр компонентов, если это необходимо, проведение испытаний и пробных пусков, а также технического состояния иных частей аттракциона.

3.34 **эксплуатант:** Юридическое или физическое лицо, эксплуатирующее аттракцион на законных основаниях и использующее указанный аттракцион для предоставления развлекательных услуг пассажирам.

3.27 **правила пользования аттракционом:** Требования для пассажиров, посетителей, разработанные проектировщиком или эксплуатантом.

3.36 **эксплуатационный документ:** Конструкторский документ, который в отдельности или в совокупности с другими документами определяет правила эксплуатации аттракциона и/или отражает сведения, удостоверяющие гарантированные изготовителем значения основных параметров и характеристик аттракциона, гарантии и сведения по его эксплуатации в течение назначенного срока службы.

5.11 Эксплуатационные документы

Изготовитель (проектировщик) должен передать покупателю вместе с аттракционом эксплуатационные документы, включая формуляр или паспорт.

Эксплуатационные документы должны быть разработаны в соответствии с требованиями ГОСТ 2.601 и ГОСТ 2.610.

В эксплуатационных документах должны быть приведены требования к квалификации обслуживающего персонала.

Эксплуатационные документы должны быть написаны на русском языке и приложены к формуляру аттракциона.

Минимально необходимый состав эксплуатационных документов (п.п. 5.11):

а) формуляр (по 6.3 и приложению В) или паспорт;

б) руководство по эксплуатации;

в) журнал администратора - учет допусков аттракциона к эксплуатации (по приложению Ж);

г) руководство по техническому обслуживанию;

д) инструкция по упаковке, транспортированию и хранению;

е) инструкция по монтажу и демонтажу;

ж) журнал учета технического обслуживания и ремонта.

4.6 Информация для лиц, эксплуатирующих аттракцион

Информация для лиц, эксплуатирующих аттракцион, должна включать в себя все необходимые требования, обеспечивающие безопасную эксплуатацию, а также способы выполнения и проверки этих требований. Основные требования к функциям оператора должны быть размещены на рабочем месте оператора или у пульта управления аттракционом. На рабочем месте механика (электрика) аттракциона должна быть табличка с требованиями по ежедневным проверкам критичных компонентов. Табличка изготовителя, содержащая основные технические характеристики аттракциона, должна быть закреплена у пульта управления аттракционом.

4.7 Информация для персонала и посетителей (правила)

Информация, подготовленная проектировщиком для лиц, эксплуатирующих аттракционы, и посетителей должна быть приведена в эксплуатационных документах. В случае необходимости дополнительные указания (текстовые предупреждения, знаки, сигналы, символы) должны быть нанесены непосредственно на конструкцию.

Администратор может разработать дополнительные требования и указания для посетителей в соответствии с 7.4. Дополнительные требования безопасности, разработанные администратором, не должны противоречить требованиям, разработанным проектировщиком (изготовителем).

Информация для посетителей должна быть представлена в одной или нескольких информационных табличках:

4.7.1 Разрешение на эксплуатацию аттракциона (если требуется).

4.7.2 Информация об ограничениях пользования аттракционом, в том числе с использованием пиктограмм.

4.7.3 Правила пользования аттракционом для посетителей.

4.7.4 Информация об адресах и телефонах экстренных служб.

Указанные таблички, надписи, рисунки, пиктограммы должны быть размещены перед входом на аттракцион и доступны для чтения посетителями.

7.4.7.4 Правила пользования аттракционом для посетителей

На видных местах должны быть размещены понятные и четко читаемые таблички, указывающие ограничения для пассажиров в пользовании данным аттракционом. Необходимость размещения подобных табличек и их содержание должны быть указаны в руководстве по эксплуатации данного аттракциона.

На табличке должно быть указано максимальное число пассажиров, на которое рассчитан данный аттракцион и каждый пассажирский модуль.

Если ввиду заложенных при проектировании соображений (размеров контуров безопасности, пассажирских модулей и пр.), аттракцион предназначен только для детей, рост которых менее 120 см (что примерно соответствует возрасту восемь лет или младше), то необходимо известить об этом посетителей соответствующими табличками.

Согласно требованиям эксплуатационных документов возле каждого действующего аттракциона необходимо разместить следующие, хорошо читаемые таблички с указанием:

- минимального возраста или минимального/максимального роста посетителей, на которых рассчитан аттракцион;

- запрета брать с собой острые, длинные и объемные предметы (трости, зонтики и пр.), а также животных;

- опасности, которую представляют свободно свисающие шарфы и длинные волосы;

- необходимости сохранять предписанное положение (то есть не высовывать руки и ноги или не вставать во время движения);

- запрета курить;

- запрета кататься в состоянии алкогольной или наркотической интоксикации;

- запрета сидеть, стоять на ногах или на коленях на перилах и боковых стенках;

- запрета запрыгивать или спрыгивать с аттракциона во время движения.

На платформах и трибунах необходимо разместить таблички, запрещающие раскачиваться вместе в такт, взявшись за руки, или ритмично топать ногами.

Оператор и помощники оператора аттракциона обязаны добиваться от пассажиров выполнения этих требований.

Должны быть предусмотрены эффективные средства, позволяющие оператору сообщать необходимые для посетителей сведения. Такие средства должны обеспечивать возможность подачи дополнительных звуковых или световых сигналов, особенно в случае аварии. Эти средства необходимо поддерживать в работоспособном состоянии и проверять ежедневно перед началом эксплуатации. Знаки информационные для общественных мест - по [25]

7 Эксплуатация аттракционов

7.1 Введение

Данный раздел, содержащий требования и рекомендации по безопасной установке, сборке и разборке, транспортированию, эксплуатации, обслуживанию и проверке аттракционов, предназначен для администраторов, операторов и другого обслуживающего персонала, а также для контролирующих организаций.

7.2 Комплект документации

На любой аттракцион обязательно должны быть в наличии все необходимые эксплуатационные документы, включая формуляр или паспорт (по приложению В), выполненные в соответствии с 5.11.

7.3 Требования к персоналу

7.4 Обязанности администратора

7.4.3 Подбор и обучение персонала

7.5 Обязанности механика и электрика аттракциона

7.6 Обязанности оператора аттракциона

7.8 Проверки

Благодарю за внимание !